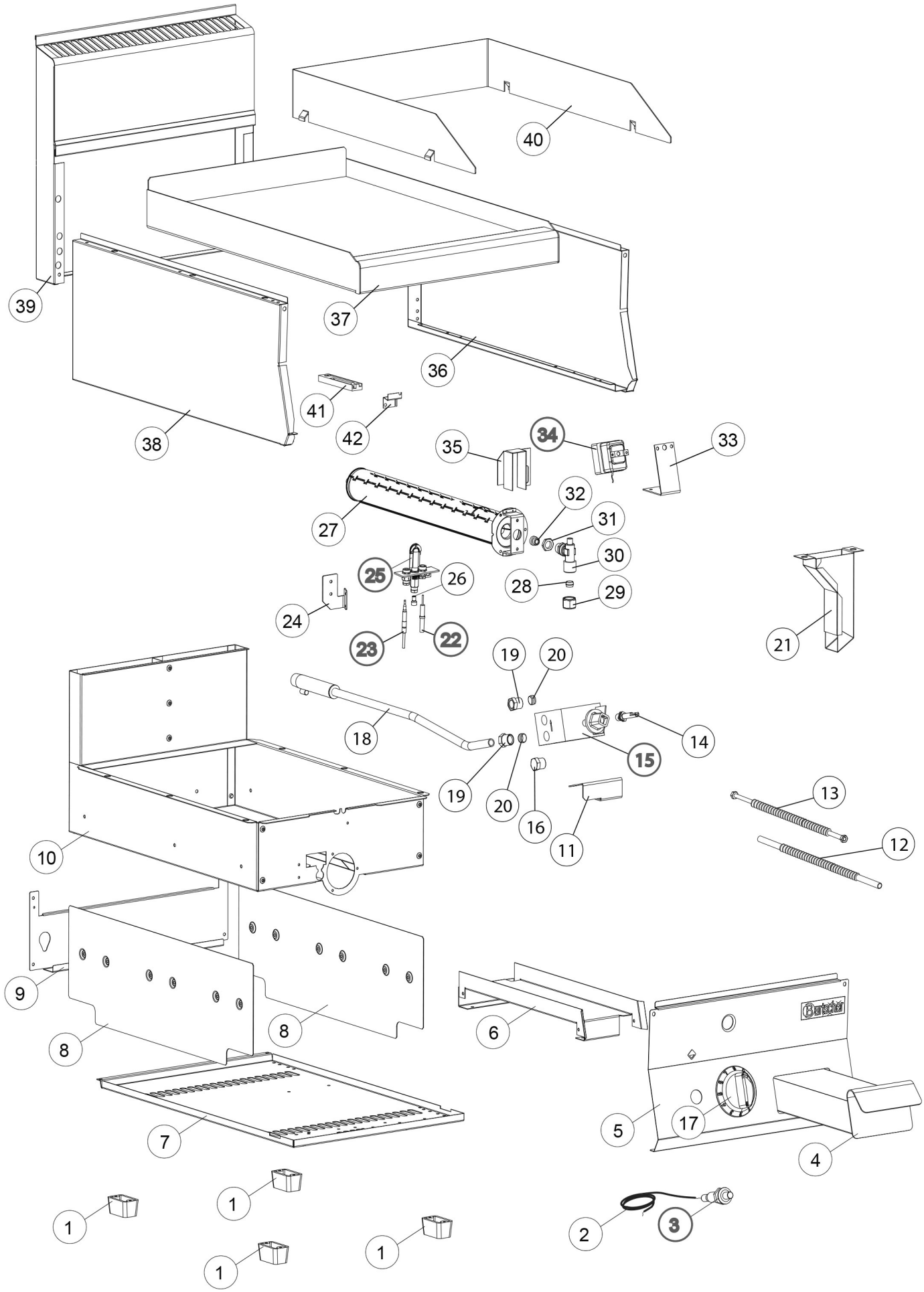

Bartscher	Griddleplatte 650 400G-G Artikel-Nr.: 1152473	Explosionszeichnung Datum 12.11.2024	Seite 1 / 2

Pos.	Artikelbeschreibung	Description of item	Artikel Nr./Item No.
1	Fuß	Base	01036021613
2	Zündkabel 400 mm	Ignition cable 400 mm	016885
3	Piezozünder	Piezo igniter	E0861310850
4	Fettauffangschublade	Grease drip drawer	0930650
5	Blende	Dashboard panel	E01369560
6	Führung Schublade	Grease drawer guide	E00930630
7	Boden	Bottom panel	E01369470
8	Schutz für Seitenwand	Protection for side cover	E0CR1369610
9	Abdeckung, hinten	Rear panel	E00847960
10	Gehäuse	Housing	E01369260
11	Halterung	Holder gas valve	E01369400
12	Rohr L400 D12	Pipe L400 D12	E01510170
13	Flexrohr D6 L=500	Flexible tube D6 L=500	E0CR1366030
14	Knebel Aufnahme	Knob juntion	E00900680
15	Ventil 630 100-340° C	Valve 630 100-340° C	0CR0585671
16	Verschraubung 3/8 Zoll	Screw connection 3/8 inch	E01888200
17	Knebel	Knob	E02599302
18	Gasrampe	Gas ramp	E01369410
19	Verschraubung	Screw connection	0459300
20	Doppelkegelring D 12 mm	Double taper seal D 12 mm	024543
21	Ablauf	Drain	E00930800
22	Zündkerze z. Kochstelle	Ignition plug f. hot plate	016796
23	Thermoelement m. Kabel	Thermocouple w. cable	049232
24	Halterung	Holder	E02568360
25	Zündbrenner	Ignition burner	020496
26	Düsensatz G30 50 mbar	Nozzle kit G30 50 mbar	E01152473G3050
27	Brenner	Burner	E08220050
28	Schneidring	Cutting ring	0417810
29	Mutter D 12 mm, 20 x 1,5 mm	Nut D 12 mm, 20 x 1,5 mm	024542
30	Verbindung	Connection	E06A014708
31	Kontermutter	Coutner nut	E06A010820
32	Düsensatz G20 20-25 mbar	Nozzle kit G20 20-25 mbar	E01152473G20ST
33	Halterung Thermostat	Support Thermostat	E0CR0935310
34	Sicherheitsthermostat	Safety thermostat	01878500
35	Luftregler	Air regulator	E0CR0736740
36	Abdeckung, rechts	Right panel	E00846280
37	Griddleplatte, glatt	Griddle plate, smooth	E04016490R
38	Abdeckung, links	Left cover	E00846290
39	Abgaskamin 400 mm	Exhaust flue 400 mm	E01041115100
40	Spritzschutz	Splash guard	0MA1044314900
41	Kolbensitz	Piston seat	E0CR0907890
42	Kolbenhalterung	Piston support	E0CR0907900