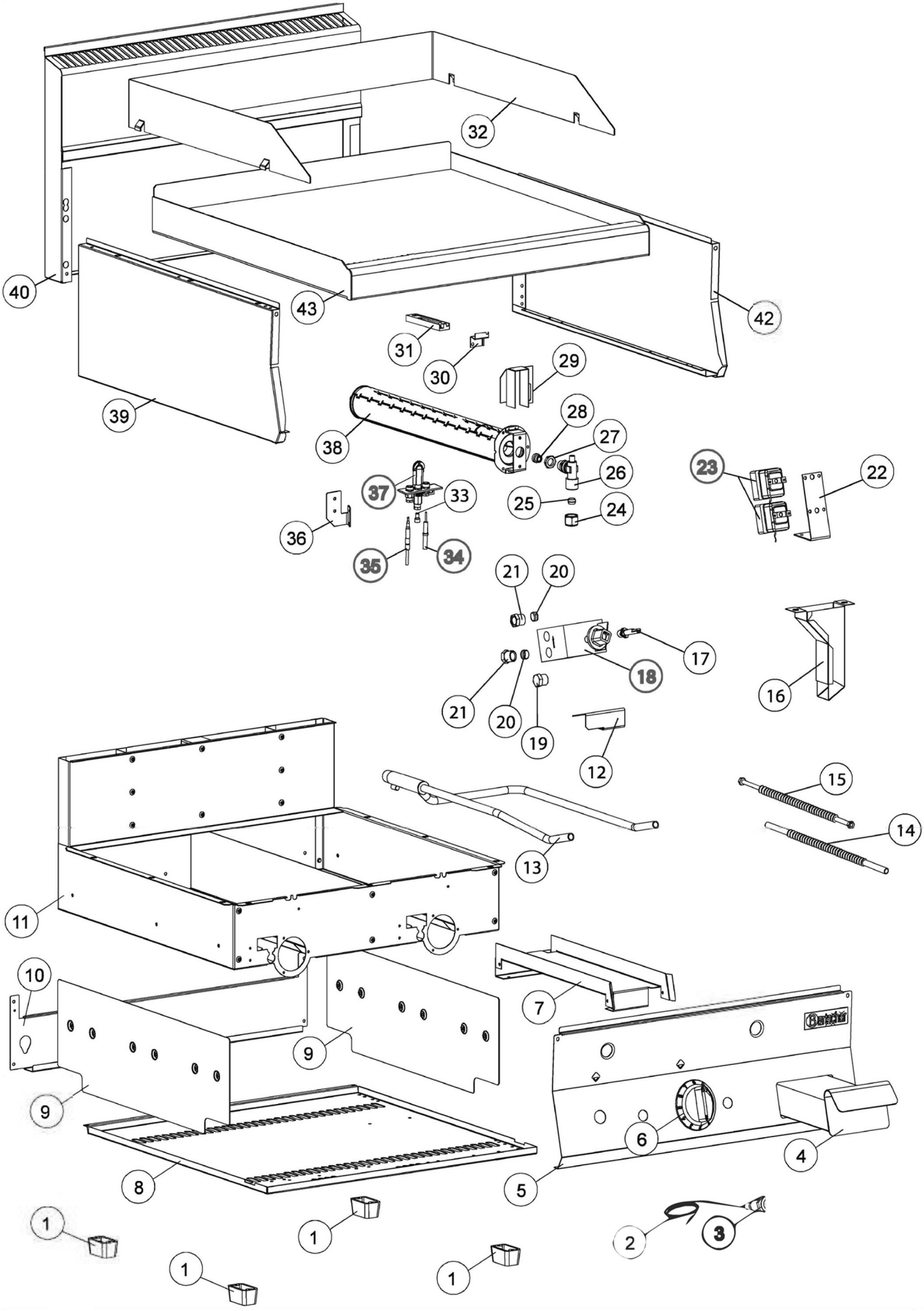

Bartscher	Griddleplatte 650 600G-G Artikel-Nr.: 1152483	Explosionszeichnung Datum 12.11.2024	Seite 1 / 2

Pos.	Artikelbeschreibung	Description of item	Artikel Nr./Item No.
1	Fuß	Base	01036021613
2	Zündkabel 400 mm	Ignition cable 400 mm	016885
3	Piezozünder	Piezo igniter	E0861310850
4	Fettauffangschublade	Grease drip drawer	0930650
5	Blende	Dashboard panel	E01369570
6	Knebel	Knob	E02599302
7	Führung Schublade	Grease drawer guide	E00930630
8	Boden	Bottom panel	E01369480
9	Schutz für Seitenwand	Protection for side cover	E0CR1369610
10	Abdeckung, hinten	Rear panel	E00847970
11	Gehäuse	Housing	E01369300
12	Halterung	Holder gas valve	E01369400
13	Gasrampe	Gas ramp	E01369420
14	Rohr L400 D12	Pipe L400 D12	E01510170
15	Flexrohr D6 L=500	Flexible tube D6 L=500	E0CR1366030
16	Ablauf	Drain	E00930800
17	Knebel Aufnahme	Knob juntion	E00900680
18	Ventil 630 100-340° C	Valve 630 100-340° C	0CR0585671
19	Verschraubung 3/8 Zoll	Screw connection 3/8 inch	E01888200
20	Doppelkegelring D 12 mm	Double taper seal D 12 mm	024543
21	Verschraubung	Screw connection	0459300
22	Halterung Thermostat	Support Thermostat	E00935720
23	Sicherheitsthermostat	Safety thermostat	01878500
24	Mutter D 12 mm, 20 x 1,5 mm	Nut D 12 mm, 20 x 1,5 mm	024542
25	Schneidring	Cutting ring	0417810
26	Verbindung	Connection	E06A014708
27	Kontermutter	Coutner nut	E06A010820
28	Düsensatz G30 50 mbar	Nozzle kit G30 50 mbar	E01152483G3050
29	Luftregler	Air regulator	E0CR0736740
30	Kolbenhalterung	Piston support	E0CR0907900
31	Kolbensitz	Piston seat	E0CR0907890
32	Spritzschutz	Splash guard	0MA1044315000
33	Düsensatz G20 20-25 mbar	Nozzle kit G20 20-25 mbar	E01152483G20ST
34	Zündkerze z. Kochstelle	Ignition plug f. hot plate	016796
35	Thermoelement m. Kabel	Thermocouple w. cable	049232
36	Halterung	Holder	E02568360
37	Zündbrenner	Ignition burner	020496
38	Brenner	Burner	E08220050
39	Seitenwand links	Left side panel	0848010
40	Kamin 600mm	Chimney 600mm	E01041115200
42	Seitenwand rechts	Right side panel	0848000
43	Griddleplatte, glatt	Griddle plate, smooth	E04016510R