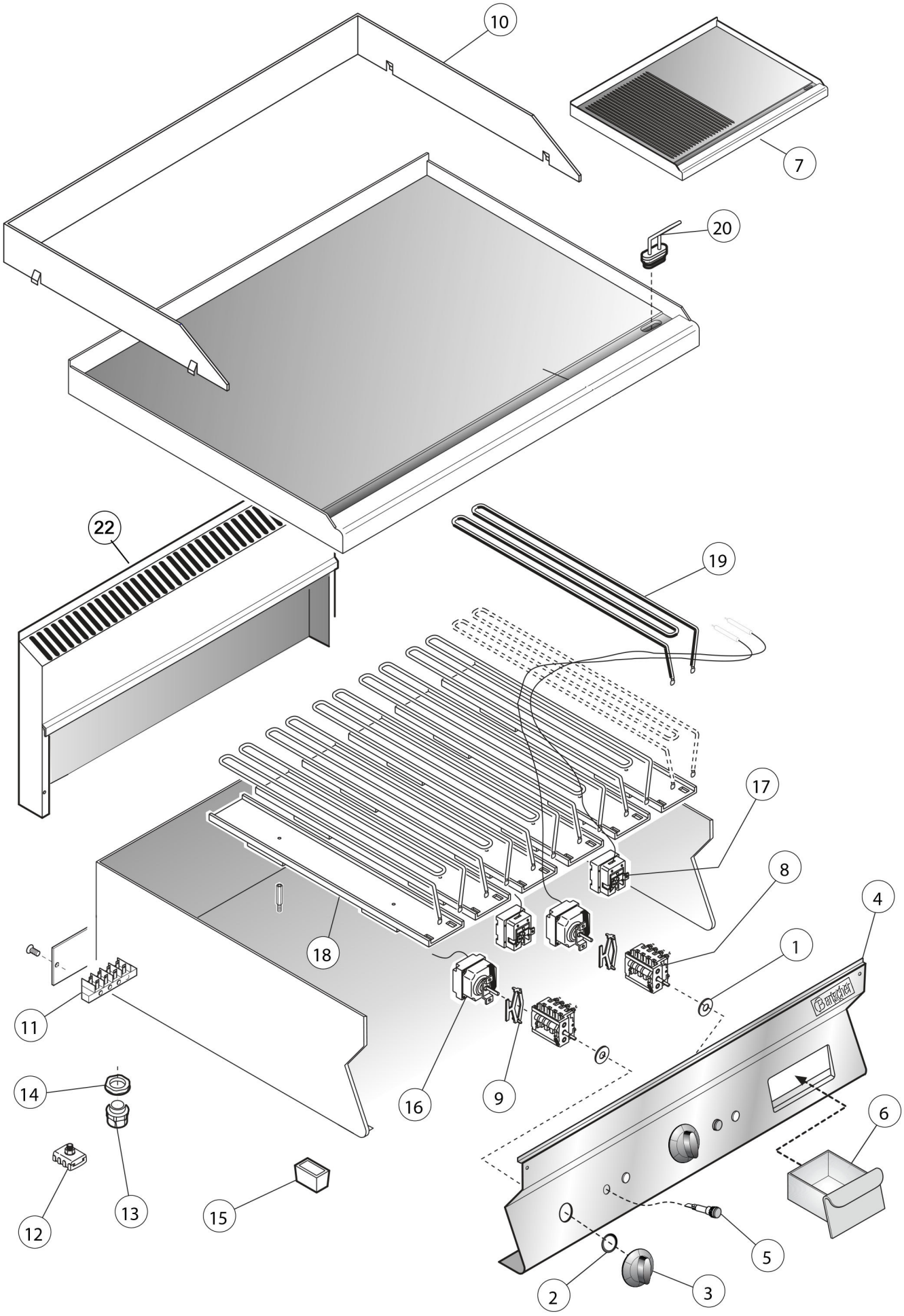

Bartscher	Griddleplatte 650 600E-GR Artikel-Nr.: 115320	Explosionszeichnung Datum 29.07.2024	Seite 1 / 2

Pos.	Artikelbeschreibung	Description of item	Artikel Nr./Item No.
1	Dichtung f. Schalterstift	Gasket	050460
2	Dichtung z. Schalterwelle	Gasket for interruptor	02519490
3	Knebel	Knob	02599314
4	Frontblende	Front panel	0930530
5	Kontrolllampe orange	Orange indicator light	0587500
6	Fettauffangschublade	Grease drip drawer	0930650
7	Griddleplatte, glatt/gerillt Edelstahl	Griddle plate, smooth/ribbed	E011532007
8	Hauptschalter, 4-polig	Main switch, 4-pole	016933
9	Tragbügel	Carrying bracket	E0MA921200
10	Spritzschutz	Splash guard	0MA1044315000
11	Anschlussklemme, 6 polig	Terminal clamp, 6-pin	E0103710400
12	Klemmleiste	Terminal strip	050456
13	Zugentlastung PG16	Strain relief PG16	E011530813
14	Verschraubung für Zugentlastung PG16	Screw connection f. strain relief PG16	E011530814
15	Fuß	Base	01036021613
16	Thermostat 50 - 300° C	Thermostat 50 - 300° C	01309115
17	Sicherheitsthermostat	Safety thermostat	01878500
18	Befestigungsplatte	Mounting plate	01943200
19	Heizkörper, 230 V, 1300 W	Heating element, 230 V, 1300 W	01037300713
20	Verschluss-Stopfen oval	Sealing plug f. fat drain oval	115107
22	Kamin 600mm	Chimney 600mm	E01041115200