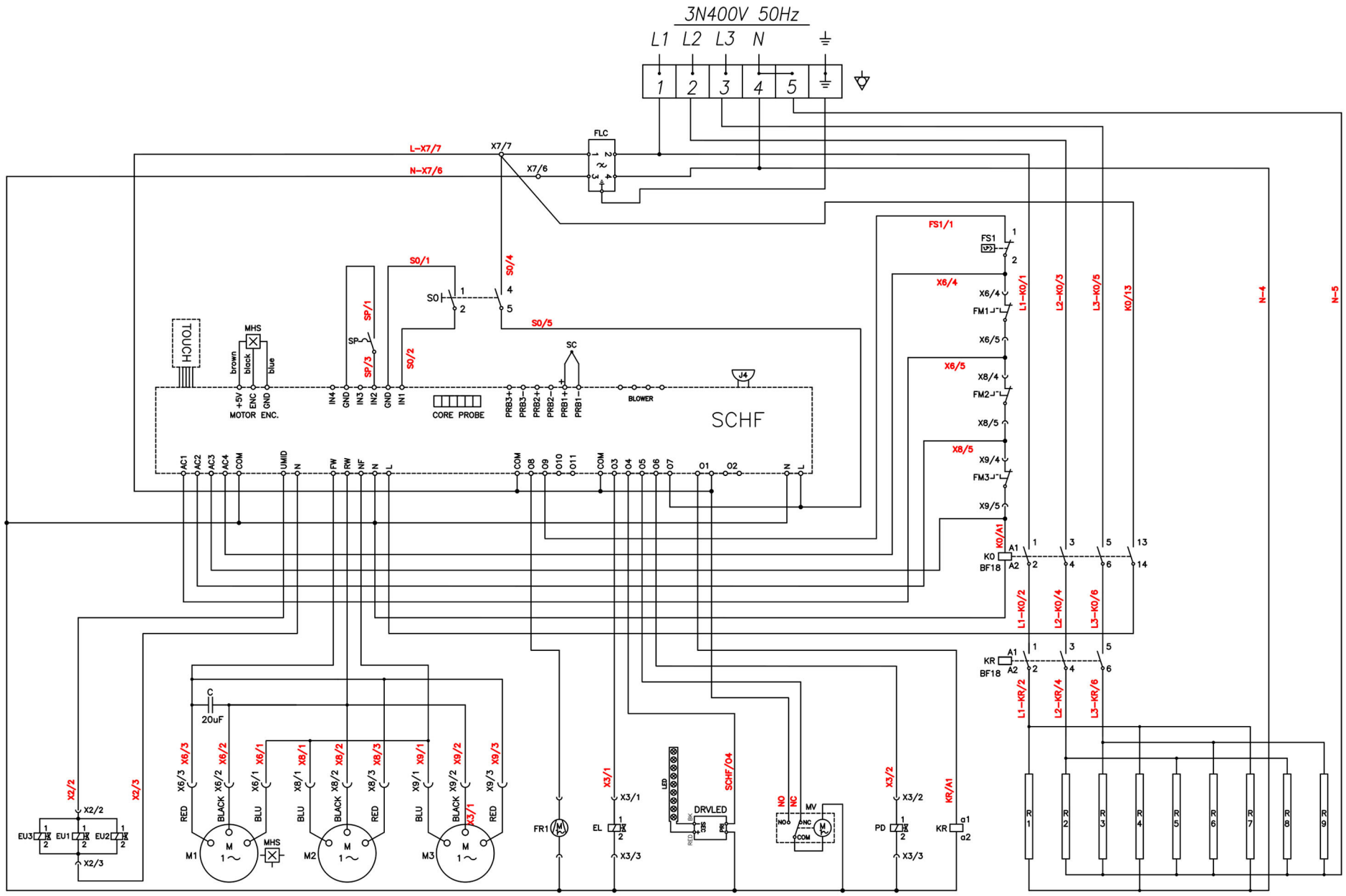

Bartscher	Kombidämpfer Silversteam2 P-10110DRS Artikel-Nr.: 117186	Schaltplan Datum 09.08.2024	Seite 1 / 1