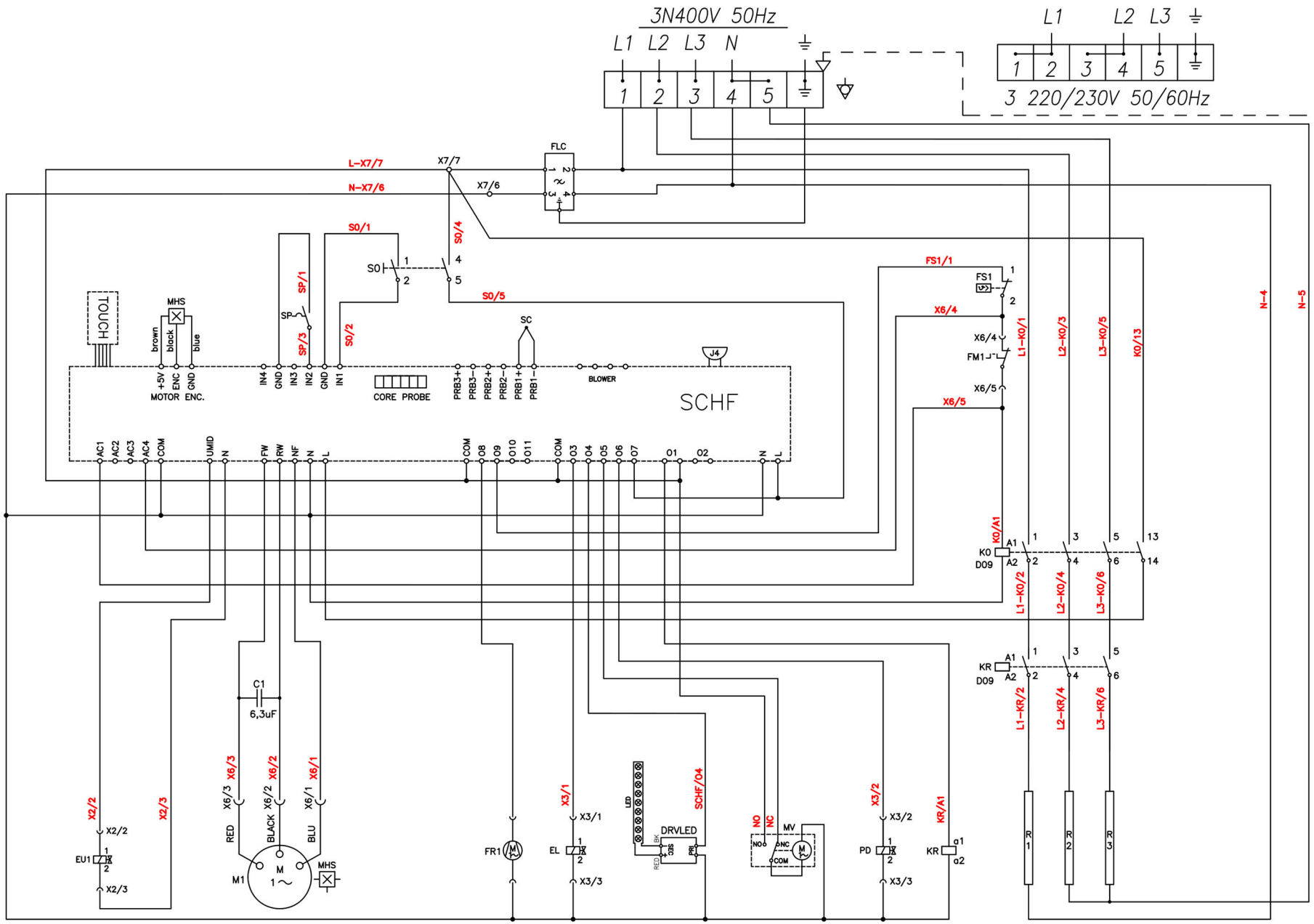

Bartscher	Kombidämpfer Silversteam2 5110D Artikel-Nr.: 117735	Schaltplan Datum 09.08.2024	Seite 1 / 1