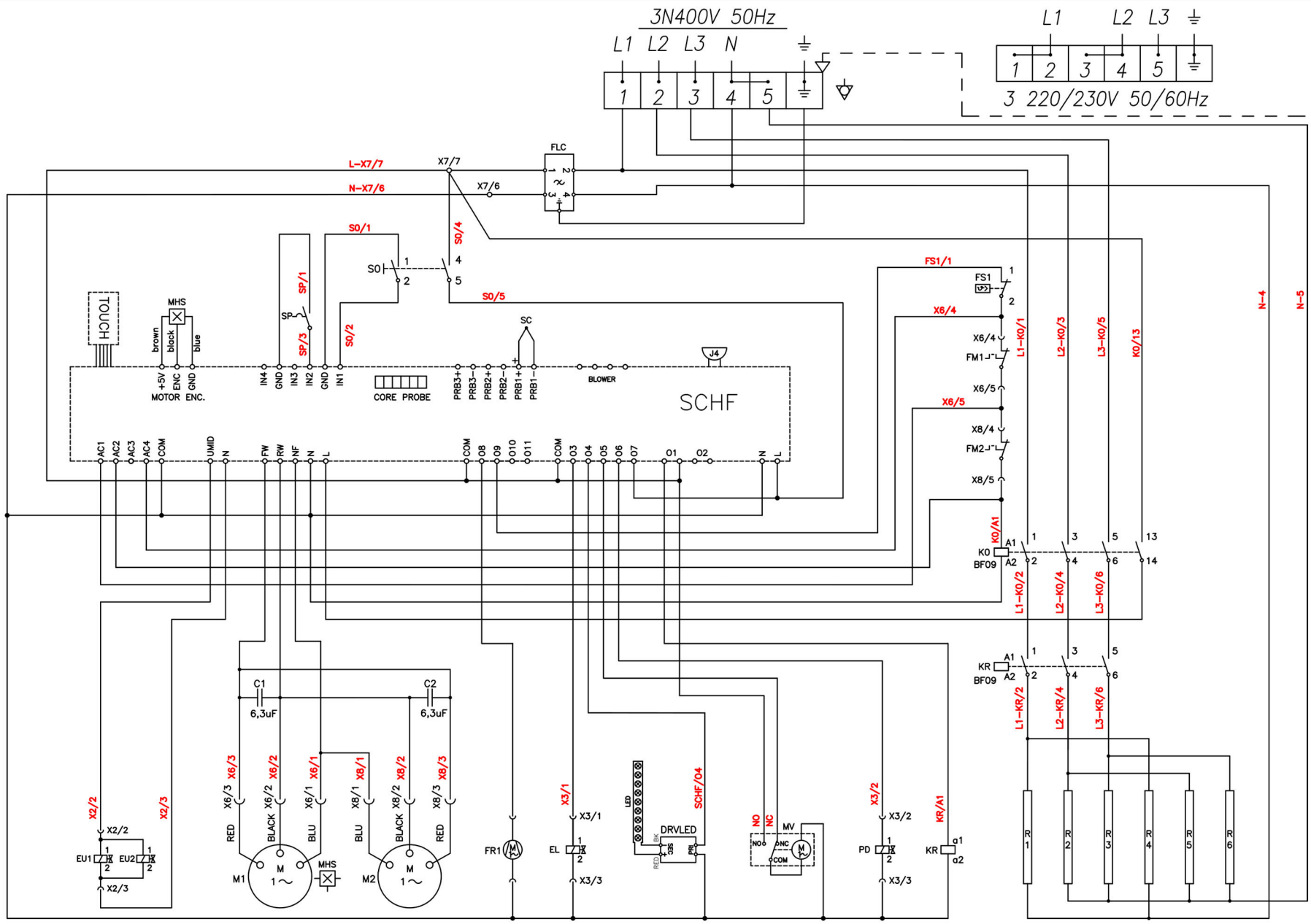

Bartscher	Kombidämpfer Silversteam2 10110D Artikel-Nr.: 117740	Schaltplan Datum 09.08.2024	Seite 1 / 1