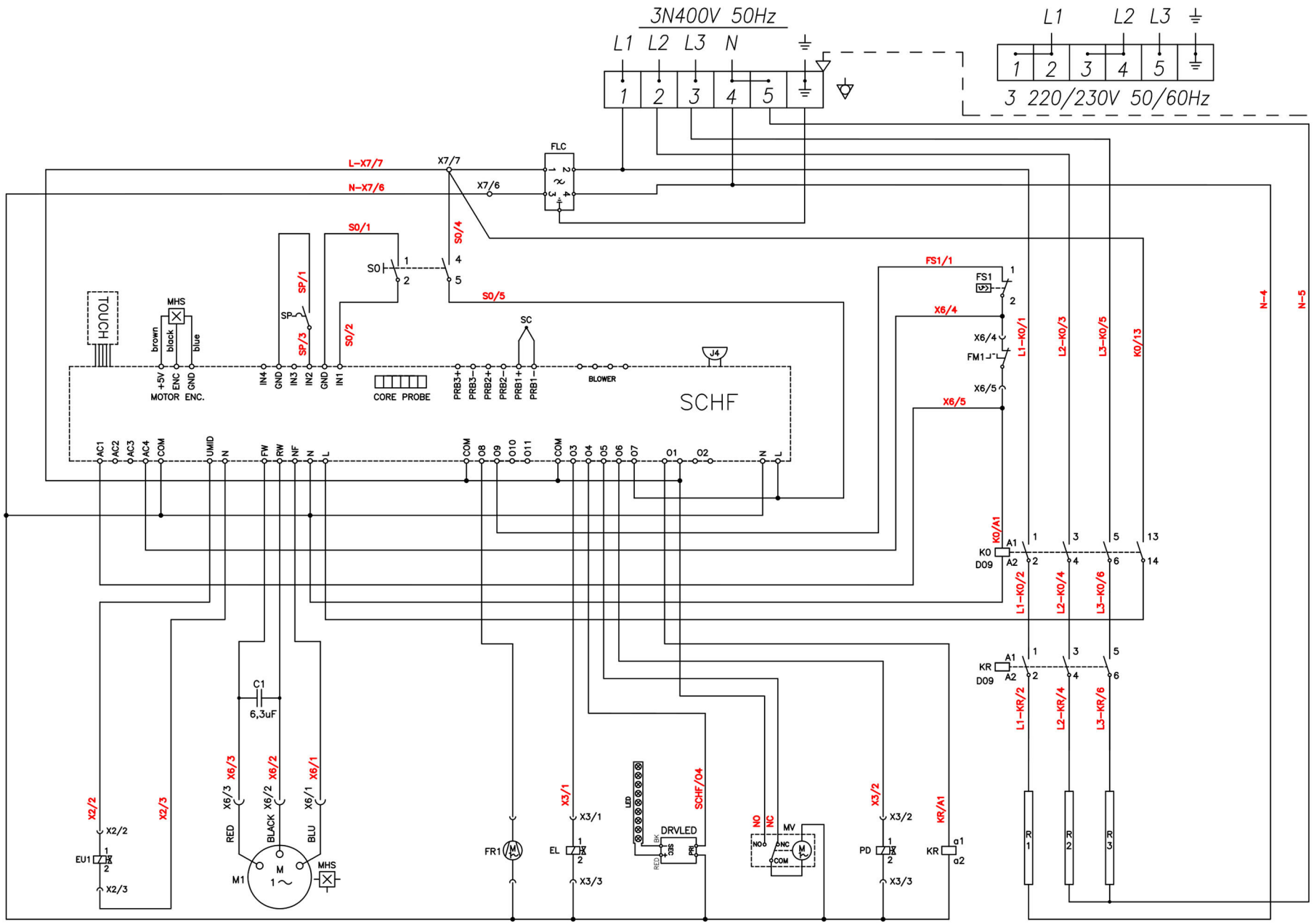

Bartscher	Kombidämpfer Silversteam2 P-5230D Artikel-Nr.: 117790	Schaltplan Datum 09.08.2024	Seite 1 / 1